TC

Stromwandler mit schmalem Profil für Messung

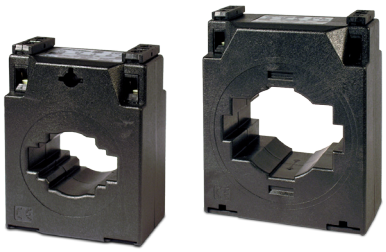

Beschreibung

- Typ: Aufsteckschiene
- Typen von 40 bis 4 000 A
- Innendurchmesser von 20,3 bis 63 mm, je nach Typ
- Abmessungen der Platine von 25 x 5 mm bis 30 x 100 mm
- Ein Blatt mit dem Zertifikat des Wandlers ist beigelegt
- Zubehör für die Befestigung auf DIN-Schiene (Typen TC5 und TC6)
- Typen mit Sekundärstrom-Kodifizierbarkeit .../5 A (bei Bedarf .../1 A)

Anwendungen

Wandlung eines hohen Nennstroms in einen niedrigeren, um ihn mit einem Gerät messen zu können. In Installationen, bei denen die Stromversorgung zum Einbauen der Wandler unterbrochen werden kann.

Technische Merkmale

Elektrische Merkmale	Frequenz	50 / 60 Hz
	Isolationsspannung	3 kV AC
	Thermischer Kurzschlussstrom I_{th}	60 I_n
	Dynamischer Strom I_{dyn}	2,5 I_{th}
	Höhere Spannung für Material	0,72 kV AC
	Wärmeklasse	B (130 °C)
	Verkapselung	Kunststoff V0 selbstlöschend
	Sicherheitsfaktor	FS 5
	Plombierbare Sekundärklemmen	Ja
	Sekundärklemmen	IP 20
	Befestigung auf DIN-Schiene	**TC5** und **TC6**
Normen	**IEC 44-1, BS2627**	

Abmessungen

mm	TC4	TC5 TCH5	TC5.2 TCH5.2	TC6.2 TCH6.2	TC6 TCH6	TC8 TCH8	TC8.3 TCH8.3	TC10 TCH10
a	50	58	58	64	64	84,5	84,5	108
b	70	70	70	80,5	80,5	102	100	130
c	29	29	29	34	34	46	34	61
d	21	20,3	22	26	28,5	44	31	63
e	43,5	45	45	60,5	66,5	69	60,5	-
f	30	32	32	44	44	50	44	50
g	56	59	59	71	71,2	78	71	78
h	5,5	5,6	5,6	5,6	5,6	6,6	5,6	6,6
i	45,5	48	48	60	60	64	60	64
j	31,6	39	39	46	46	62	46	86
k	30,5	25,6	30,6	20,6	40,6	60,6	40,6	80,6
l	30,5	15,6	15,6	30,6	25,2	30,6	25,2	50,8

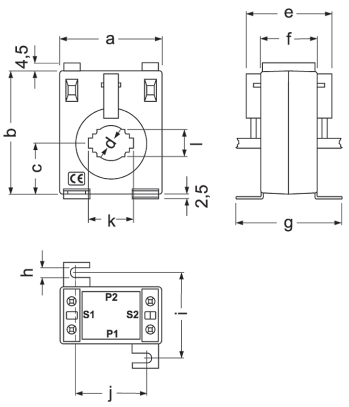

TC12

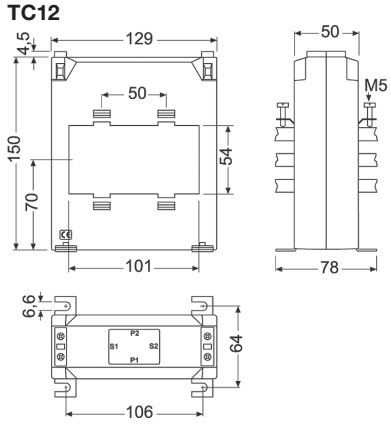

TC

Stromwandler mit schmalem Profil für Messung

Artikelnummern

Typ	TC4				TC5				TC5,2				TC6,2				TC6			
Platine (mm)	30 x 10 20 x 10 25 x 5				20 x 10 25 x 5 15 x 5				20 x 12 25 x 10 30 x 10				20 x 20 25 x 12 30 x 10				30 x 15 20 x 10 40 x 10			
VA / A	Klasse 0,5	1	3	Bestell-nummer	Klasse 0,5	1	3	Bestell-nummer	Klasse 0,5	1	3	Bestell-nummer	Klasse 0,5	1	3	Bestell-nummer	Klasse 0,5	1	3	Bestell-nummer
40/5					-	-	1,5	M70311												
50/5	-	-	1	M703D5	-	-	3	M70312												
60/5	-	-	1,25	M703D6	-	1,25	3,5	M70313												
75/5	-	-	1,25	M703D7	-	2	3,5	M70314												
100/5	-	2	3	M703D8	1,5	2,5	3,75	M70315	-	1	1,5	M70321	1,75	3,75	7,5	M70341				
125/5	-	2,5	3,75	M703D9	1,75	3,5	5	M70316	-	1,5	2	M70322	3,75	7,5	10	M70342				
150/5	1,5	2,5	4	M703DA	2,5	3,5	5	M70317	1	2	2,5	M70323	5	7,5	10	M70343	1	3.5	5	M70331
200/5	2,5	5	6	M703DB	3,75	5	5	M70318	2,5	3	3,5	M70324	7,5	10	10	M70344	3,5	5	7,5	M70332
250/5					5	7,5	7,5	M70319	3,5	3,75	5	M70325	7,5	10	15	M70345	5	7,5	10	M70333
300/5									3,5	3,75	5	M70326	10	10	15	M70346	5	7,5	10	M70334
400/5									3,5	5	7,5	M70327	10	10	15	M70347	5	7,5	10	M70335
500/5									5	7,5	10	M70328	15	15	20	M70348	7,5	10	15	M70336
600/5									5	7,5	10	M70329	15	20	25	M70349	7,5	10	15	M70337
750/5																	10	15	20	M70338
800/5																	10	15	20	M70339

Typ	TC8.3				TC8				TC10				TC12			
Platine (mm)	20 x 25 30 x 20 40 x 10				50 x 30 60 x 12				50 x 50 60 x 30 80 x 30				30 x 100 x 10			
VA / A	Klasse 0,5	1	3	Bestell-nummer	Klasse 0,5	1	3	Bestell-nummer	Klasse 0,5	1	3	Bestell-nummer	Klasse 0,5	1	3	Bestell-nummer
100/5	5	5	5	M703BA												
150/5	5	7,5	10	M703BC												
200/5	15	20	25	M703B2	1	2,5	5	M7036C	1	2,5	5	M7037F				
250/5	10	15	20	M703B1												
300/5	15	20	25	M703B3	2,5	5	7,5	M7036B	2,5	5	7,5	M7037D				
400/5	15	20	25	M703B4	5	7,5	10	M70361	2,5	5	7,5	M7037G				
500/5	15	20	25	M703B5	7,5	10	15	M70362	5	7,5	10	M7037B				
600/5	15	20	25	M703B6	10	15	20	M70363	7,5	10	15	M7037C				
750/5	20	25	30	M703B7	15	20	25	M70364	7,5	10	15	M7037H				
800/5	25	30	35	M703B8	15	20	30	M70365	7,5	10	15	M70372	10	15	20	M7038B
1000/5	25	30	35	M703B9	15	20	30	M70366	10	15	20	M70373	10	15	20	M70381
1200/5					15	20	30	M70367	10	15	20	M70374	10	15	20	M70382
1250/5					15	20	30	M7036A	10	15	20	M7037E	10	15	20	M7038D
1500/5					15	20	30	M70368	15	20	25	M70375	15	20	30	M70383
1600/5					15	20	30	M70369	15	20	25	M70376	15	20	30	M70384
2000/5									15	20	25	M70377	15	20	30	M70385
2500/5									15	20	30	M70378	20	30	40	M70386
3000/5									15	20	30	M70379	30	40	60	M70387
3200/5													30	40	60	M7038C
4000/5													35	40	60	M70388