CVM-C10-MC-485-ICT2

CVM-C10-MC-485-ICT2, Dreiphasen-Leistungsanalyser Schalttfel 96 x96

Code: M55921.

> Protokoll: Modbus/RTU | BACnet
> Schnittstelle: RS-485
> Transistor Ausgang: 2
> Nr.Relays: 2
> Digitaler Eingang: 2
> Strom- messung Kanäle: 3
> Oberschwingungen: 31
> Strom-eingang: .../250 mA
> Montage: Schalttafel
> DIN_ Schiene Module: 96 x 96

Beschreibung

Der **CVM-C10** ist ein Leistungsanalyser für Schaltfelder (96 x 96 mm) mit Energieaufzeichnung. Er ist kompakt und vielseitig mit 4-Quadranten-Messung (Verbrauch und Erzeugung). Er eignet sich bei Mittel- und Niederspannungsinstallationen für Dreiphasen-Stromkreise mit 3 oder 4 Drähten, Zweiphasen-Stromkreise mit oder ohne Nullleiter, sowie Einphasen-Stromkreise oder ARON-Anschlüsse.

Merkmale der Anzeige und Bedienung:

- Beleuchtete Touch-Tastatur (kapazitiv)
- Analoge Anzeige für die Momentanparameter (Leistung, maximal erreichte Leistung und Cos φ oder FP)
- Display mit Hintergrundbeleuchtung
- LED-Alarmanzeige
- Kostensatz
- Betriebsstundenzähler zur vorbeugenden Instandhaltung.

Application

- Erhalt des Energieverbrauchs von drei unterschiedlichen Quellen: Stromnetz, Stromaggregat oder photovoltaische Stromerzeugungssysteme.
- Erzeugung eines Impulssignals zur Überwachung der Kosten, Emission von kgCO_2 oder Einsparung gemäß des Energieverbrauchs oder der Energieerzeugung.
- Tarifauswahl über die Digitaleingänge. Ideal zur Kostenberechnung in drei unterschiedlichen Arbeitsschichten.
- Programmierung der Alarme zu jeglichem gemessenem oder berechnetem Parameter. Konfigurierbar auf Parameter Low/High, Hysterese (%), NO/NC, Verzögerung auf Anschluss/Trennung und Verriegelung.

Erstellungsdatum: 21/03/2023 - CIRCUTOR, SAU behält sich das Recht vor, ohne vorherige Ankündigung technische Änderungen vorzunehmen oder den Inhalt/die Bilder dieses Dokuments zu ändern, um seine Zuverlässigkeit, Funktionalität, sein Design oder aus anderen Gründen zu verbessern.
Sie übernimmt keine Haftung für eventuelle Fehler, Ungenauigkeiten oder fehlende Informationen in diesem Dokument.

CVM-C10-MC-485-ICT2

Leistungsanalyser für Schaltfeld

Code: M55921.

Spezifikationen

Wechselstromversorgung

Installationskategorie	KAT III 300 V
Verbrauch	4 ... 6 VA
Frequenz	50 ... 60 Hz
Nennspannung	95 ... 240 V ~ ± 10%

Gleichstromversorgung

Installationskategorie	KAT III 300 V
Verbrauch	2 ... 6 W
Nennspannung	105 ... 272 Vdc ± 10%

Mechanische Eigenschaften

Abmessungen (mm) Breite x Höhe x Tiefe	96 x 96 x 60.9 (mm)
Umhüllung	Selbstverlöschender Kunststoff V0
Fixierung	Panel
Gewicht (kg)	0,293

Umgebungsmerkmale

Schutzgrad	IP 51 (Vorderseite), IP 64 (mit Zubehör), IP 21 (Rückseite)
Relative Luftfeuchtigkeit (ohne Kondensation)	5 ... 95%
Lagertemperatur	-10... +50 °C
Arbeitstemperatur	-5 ... +45 °C

Normen

Zertifizierungen	UL/CSA 61010-1 3rd edition, UL, VDE
Elektrische Sicherheit, Maximale Höhe (m)	2000
Normen	UNE EN 61010, UNE EN 61000-6-3, UNE EN 61000-6-1, IEC 664, VDE 0110, UL 94, BS EN 61000-6-2, BS EN 61000-6-4

Strommesskreis

Installationskategorie	KAT III 300 V
Nennstrom (In)	0.250 A
Gemessener Phasenstrombereich	2 ... 120% In
Maximal zulässiger Eingangsstrom	0,18 VA
Maximaler Impulsstrom	100 A
Minimaler Messstrom	MC1: 0,25 A , MC3: 0,1 A

Spannungsmesskreis

Installationskategorie	KAT III 300 V

Erstellungsdatum: 21/03/2023 - CIRCUTOR, SAU behält sich das Recht vor, ohne vorherige Ankündigung technische Änderungen vorzunehmen oder den Inhalt/die Bilder dieses Dokuments zu ändern, um seine Zuverlässigkeit, Funktionalität, sein Design oder aus anderen Gründen zu verbessern.
Sie übernimmt keine Haftung für eventuelle Fehler, Ungenauigkeiten oder fehlende Informationen in diesem Dokument.

CVM-C10-MC-485-ICT2

Leistungsanalyser für Schaltfeld

Code: M55921.

Frequenzmessbereich	45 ... 65 Hz
Spannungsmessbereich	5 ...120% Un
Nennspannung	300V Ph-N, 520V Ph-Ph
Mindestspannung für Messung (Vstart)	15 V

Kommunikationsschnittstelle

Feldbus (BACnet)	MS/TP
Feldbus (ModBus)	RS-485 / RTU
Stoppbits (BACnet)	1
Stoppbits (ModBus)	1-2
Parität (BACnet)	nicht
Parität	ohne, gerade, ungerade
Protokoll	ModBus/BACnet
Geschwindigkeit	9600-19200

Benutzeroberfläche

LED	3 LED
Tastatur	3 schlüssel
Art der Anzeige	LCD Custom COG

Digitale Eingänge

Isolierung zwischen Eingang und Ausgang	Optoisoliert
Betrag	2
Typ	NPN Potentialfreier Kontakt

Digitale Relaisausgänge

Elektrische Lebensdauer bei maximaler Last	$60x10^3$ Zyklen
Mechanische Lebensdauer	$10x10^6$ Zyklen
Maximale Schaltleistung	1500 VA

Digitale Ausgänge des Transistors

Impulsbreite	30 ms a 500 ms (Programmierbar)
Betrag	2
Typ	NPN salida
Impulsausgang, maximale Frequenz	16 imp / s
Impulsausgang, Maximalstrom	50 mA

Digitale ausgänge des transistors

Maximale Spannung	24 Vdc

Erstellungsdatum: 21/03/2023 - CIRCUTOR, SAU behält sich das Recht vor, ohne vorherige Ankündigung technische Änderungen vorzunehmen oder den Inhalt/die Bilder dieses Dokuments zu ändern, um seine Zuverlässigkeit, Funktionalität, sein Design oder aus anderen Gründen zu verbessern.
Sie übernimmt keine Haftung für eventuelle Fehler, Ungenauigkeiten oder fehlende Informationen in diesem Dokument.

CVM-C10-MC-485-ICT2

Leistungsanalyser für Schaltfeld

Code: M55921.

Messgenauigkeit

Messung der Phasenspannung	0,5% ± 1 Stelle

CVM-C10
Dreiphasen-Leistungsanalyser Schalttfel 96 x96

CODE	TYP	Strom-eingang	Transistor Ausgang	Nr.Relays	Digitaler Eingang	Schnittstelle	Protokoll
M55911.	CVM-C10-ITF-485-ICT2	.../5 A | .../1 A	2	2	2	RS-485	Modbus/RTU | BACnet
M55921.	CVM-C10-MC-485-ICT2	.../250 mA	2	2	2	RS-485	Modbus/RTU | BACnet
M55942.	CVM-C10-ITF-IN-485-IC2	.../5 A | .../1 A		2	2	RS-485	Modbus/RTU | BACnet
M559210000V00	CVM-C10-mV-485-ICT2	.../333 mV	2	2	2	RS-485	Modbus/RTU | BACnet

Maße

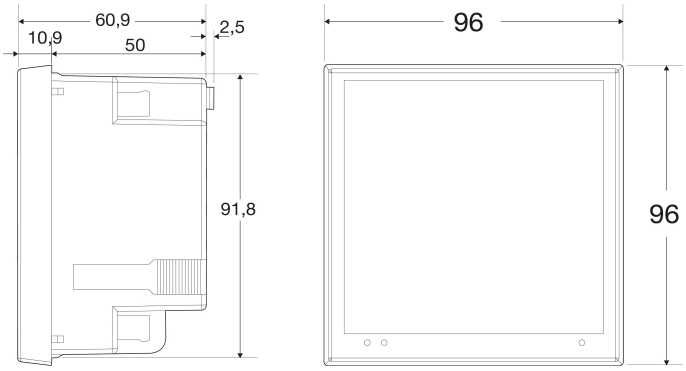

Anschlüsse

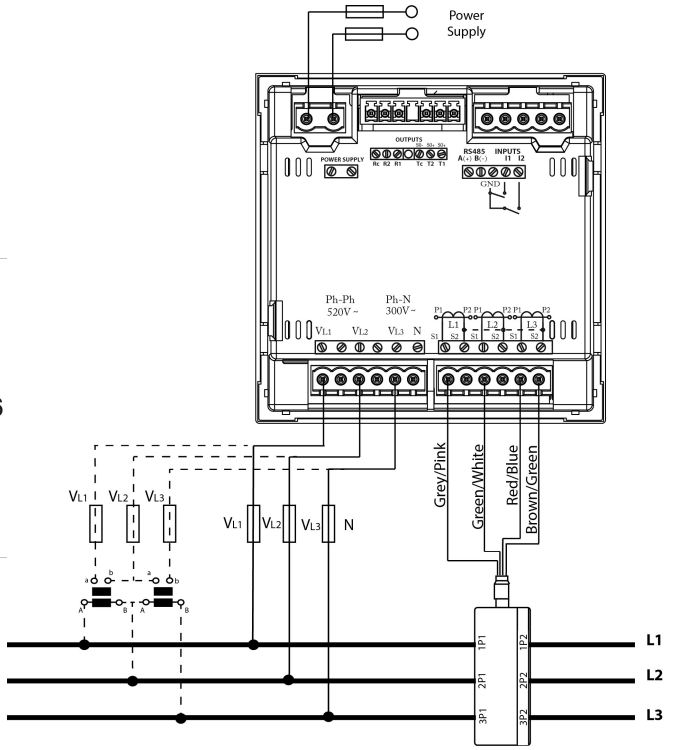

Ulrich Matter AG
CH - Däniken SO
Tel 062 288 10 10
www.ulrichmatterag.ch
CH- Cressier NE
Tel 032 757 33 60
info@ulrichmatterag.ch

Erstellungsdatum: 21/03/2023 - CIRCUTOR, SAU behält sich das Recht vor, ohne vorherige Ankündigung technische Änderungen vorzunehmen oder den Inhalt/die Bilder dieses Dokuments zu ändern, um seine Zuverlässigkeit, Funktionalität, sein Design oder aus anderen Gründen zu verbessern.
Sie übernimmt keine Haftung für eventuelle Fehler, Ungenauigkeiten oder fehlende Informationen in diesem Dokument.