CVM-C10-FLEX-IN-485-I2

CVM-C10-FLEX-IN-485-I2, Netzwerkanalysator-Panel 96 x 96 kompatibel mit flexiblen Klemmen

Code: M55963.

> Protokoll: Modbus/RTU | BACnet
> Schnittstelle: RS-485
> Digitaler Eingang: 2
> Strom- messung Kanäle: 4
> Oberschwingungen: 31
> Strom-eingang: Rogowski
> Montage: Schalttafel
> DIN_ Schiene Module: 96 x 96

Beschreibung

Kompakter und vielseitiger Leistungsanalyser mit 4-Quadrantenmessung (Verbrauch und Erzeugung), geeignet für Hoch-, Mittel- und Niederspannungs-Installationen, da hohe Übersetzungsverhältnisse für Spannung und Strom bis 2000 A möglich sind. Strommessung über flexible Rogowski-Sensoren.

Passt sich an jede Stromnetz-Topologie an, von einphasigen, zweiphasigen oder dreiphasigen Leitungen mit und ohne Nullleiter. Der **CVM-C10-Flex**, skaliert automatisch die Empfindlichkeit des Messbereichs, je nach Nennwert des erfassten Stroms, bis zu einem Messbereich von 2000 A. (Doppelter Skalenendwert bezogen auf die Strommessung von 1000 A.)

Seine flexiblen Sensoren verfügen über einen Magnetverschluss, der versiegelt werden kann. Sie sind robust ausgeführt, um problemlos ständig ein- und ausgebaut werden zu können.

Schnellinstallation in Stromanschlüssen oder Schaltschränken, dank seiner flexiblen Stromsensoren. Automatische Einstellung der Skalenempfindlichkeit. Erfordert keine Programmierung des Primärstromkreises. (Standardmäßig 1000 A ab Werk). Remote-Fehlerkorrektur der Geräteanschlüsse an der elektrischen Anlage per Kommunikationsschnittstelle (PowerStudio).

Merkmale der Anzeige und Bedienung:

- Beleuchtete Touch-Tastatur (kapazitiv)
- Analoge Anzeige für die Momentanparameter (Leistung, maximal erreichte Leistung und Cos φ oder FP)
- Display mit Hintergrundbeleuchtung
- Kosten und CO_2 -Emissionen
- Anzeige der Betriebsstunden für die vorbeugende Wartung.

Das Gerät besitzt die folgenden Funktionen:

- Ermittlung des Energieverbrauchs aus drei unterschiedlichen Quellen: Stromnetz, Stromaggregat oder photovoltaische Stromerzeugungssysteme.
- Tarifauswahl über die Digitaleingänge. Ideal zur Kostenberechnung in drei unterschiedlichen Arbeitsschichten.

Application

- Bei Managementsystemen, die wandernde Messpunkte erfordern.
- Bei Anschlüssen oder Schaltschränken, die für die Installation von Messgeräten nicht abgeschaltet werden können.

Erstellungsdatum: 21/03/2023 - CIRCUTOR, SAU behält sich das Recht vor, ohne vorherige Ankündigung technische Änderungen vorzunehmen oder den Inhalt/die Bilder dieses Dokuments zu ändern, um seine Zuverlässigkeit, Funktionalität, sein Design oder aus anderen Gründen zu verbessern.
Sie übernimmt keine Haftung für eventuelle Fehler, Ungenauigkeiten oder fehlende Informationen in diesem Dokument.

CVM-C10-FLEX-IN-485-I2

Leistungsanalyser für Paneele mit flexiblen Rogowski-Sensoren

Code: M55963.

Spezifikationen

Wechselstromversorgung

Installationskategorie	KAT III 300 V
Verbrauch	4 ... 6 VA
Frequenz	50 ... 60 Hz
Nennspannung	95 ... 240 V ~ ± 10%

Gleichstromversorgung

Installationskategorie	KAT III 300 V
Verbrauch	2 ... 6 W
Nennspannung	105 ... 272 Vdc ± 10%

Mechanische Eigenschaften

Abmessungen (mm) Breite x Höhe x Tiefe	96 x 96 x 60.9 (mm)
Umhüllung	Self-extinguishing V0 plastic
Fixierung	Panel
Gewicht (kg)	0,268

Umgebungsmerkmale

Schutzgrad	IP 51 (Vorderseite), IP 64 (mit Zubehör), IP 21 (Rückseite)
Relative Luftfeuchtigkeit (ohne Kondensation)	5 ... 95%
Lagertemperatur	-10... +50 °C
Arbeitstemperatur	-5 ... +45 °C

Normen

Zertifizierungen	UL, VDE
Elektrische Sicherheit, Maximale Höhe (m)	2000
Normen	UNE EN 61010, UNE EN 61000-6-3, UNE EN 61000-6-1, IEC 664, VDE 0110, UL 94, BS EN 61000-6-2, BS EN 61000-6-4

Strommesskreis

Installationskategorie	KAT III 300 V
Nennstrom (In)	.../100 mV c.a
Gemessener Strom im Neutralleiter	.../100 mV~
Gemessener Phasenstrombereich	0.2 ... 200% In
Maximal zulässiger Eingangsstrom	0,004 VA
Maximaler Impulsstrom	2 In
Minimaler Messstrom	0,2 mV~

Spannungsmesskreis

Erstellungsdatum: 21/03/2023 - CIRCUTOR, SAU behält sich das Recht vor, ohne vorherige Ankündigung technische Änderungen vorzunehmen oder den Inhalt/die Bilder dieses Dokuments zu ändern, um seine Zuverlässigkeit, Funktionalität, sein Design oder aus anderen Gründen zu verbessern.
Sie übernimmt keine Haftung für eventuelle Fehler, Ungenauigkeiten oder fehlende Informationen in diesem Dokument.

CVM-C10-FLEX-IN-485-I2

Leistungsanalyser für Paneele mit flexiblen Rogowski-Sensoren

Code: M55963.

Installationskategorie	KAT III 300 V
Frequenzmessbereich	45 ... 65 Hz
Spannungsmessbereich	5 ...120% Un
Nennspannung	300V Ph-N, 520V Ph-Ph
Mindestspannung für Messung (Vstart)	15 V

Kommunikationsschnittstelle

Feldbus (BACnet)	MS/TP
Feldbus (ModBus)	RS-485 / RTU
Stoppbits (BACnet)	1
Stoppbits (ModBus)	1-2
Parität (BACnet)	nicht
Parität	ohne, gerade, ungerade
Protokoll	ModBus/BACnet
Geschwindigkeit	9600-19200

Benutzeroberfläche

LED	3 LED
Tastatur	3 schlüssel
Art der Anzeige	LCD Custom COG

Digitale Eingänge

Isolierung zwischen Eingang und Ausgang	Optoisoliert
Betrag	4
Typ	NPN Potentialfreier Kontakt

Messgenauigkeit

Messung der Phasenspannung	0,5% ± 1 Stelle (ohne Sensoren), ± 0,5% + 1 Dezimalstelle (mit Sensoren)

CVM-C10-Flex
Leistungsanalyser Tafel 96 x 96 mit flexiblen Klemmen

CODE	TYP	Strom-eingang	Digitaler Eingang	Schnittstelle	Protokoll
M55963.	CVM-C10-FLEX-IN-485-I2	Rogowski	2	RS-485	Modbus/RTU | BACnet

Erstellungsdatum: 21/03/2023 - CIRCUTOR, SAU behält sich das Recht vor, ohne vorherige Ankündigung technische Änderungen vorzunehmen oder den Inhalt/die Bilder dieses Dokuments zu ändern, um seine Zuverlässigkeit, Funktionalität, sein Design oder aus anderen Gründen zu verbessern.
Sie übernimmt keine Haftung für eventuelle Fehler, Ungenauigkeiten oder fehlende Informationen in diesem Dokument.

CVM-C10-FLEX-IN-485-I2

Leistungsanalyser für Paneele mit flexiblen Rogowski-Sensoren

Code: M55963.

Maße

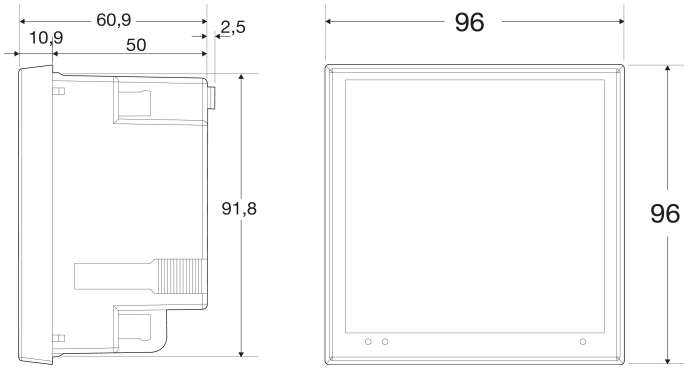

Anschlüsse

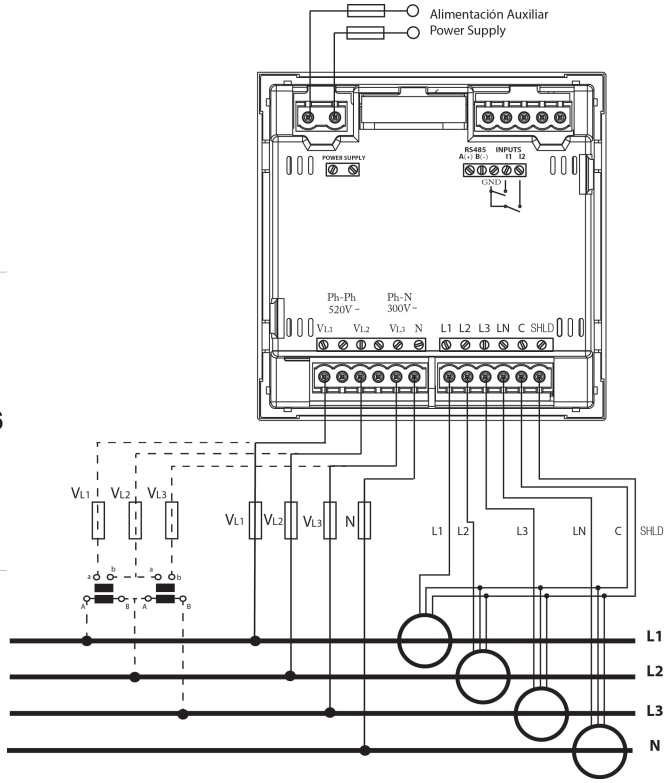

Ulrich Matter AG
CH - Däniken SO
Tel 062 288 10 10
www.ulrichmatterag.ch
CH- Cressier NE
Tel 032 757 33 60
info@ulrichmatterag.ch

Erstellungsdatum: 21/03/2023 - CIRCUTOR, SAU behält sich das Recht vor, ohne vorherige Ankündigung technische Änderungen vorzunehmen oder den Inhalt/die Bilder dieses Dokuments zu ändern, um seine Zuverlässigkeit, Funktionalität, sein Design oder aus anderen Gründen zu verbessern.
Sie übernimmt keine Haftung für eventuelle Fehler, Ungenauigkeiten oder fehlende Informationen in diesem Dokument.